Diferencial do fabricante

- A **Frisokar** está a mais de 30 anos no mercado com soluções inovadoras em assentos corporativo.
- A fabrica está instalada em São Paulo, possui 85000m² de área construída.
- É referencia no mercado Nacional pela alta qualidade que é empregada em seus produtos.
- Utiliza matéria prima de primeira linha e tecnologia internacional para garantir a melhor performance em seu produtos.
- Possui seu próprio laboratório de ensaio (**LABCHAIR**) para teste de seus produtos nos mesmos padrões do **CGCRE** e **INMETRO.**

Poltrona Office Master c/ apoio de cabeça

- Encosto Diretor em Polipropileno
- Revestimento em tela flexível de células abertas **(permeável ao ar)**
- Espuma injetada D45
- Apoio de cabeça ajustável com 5 regulagens
- Apoio lombar
- Braços com regulagem de altura, largura e profundidade
- Assento estruturado em compensado e espuma flexível com regulagem de distancia

(permite ajustes finos para se adequar ao seu biotipo)

- Sistema Syncron
- Regulagem de altura por pistão à gás classe 4
- Ajuste de tensão autoajustável
- Base piramidal em resina de engenharia, poliamida e nylon com fibra de vidro
- Rodizio de duplo giro em nylon
- Suporta até 120kg

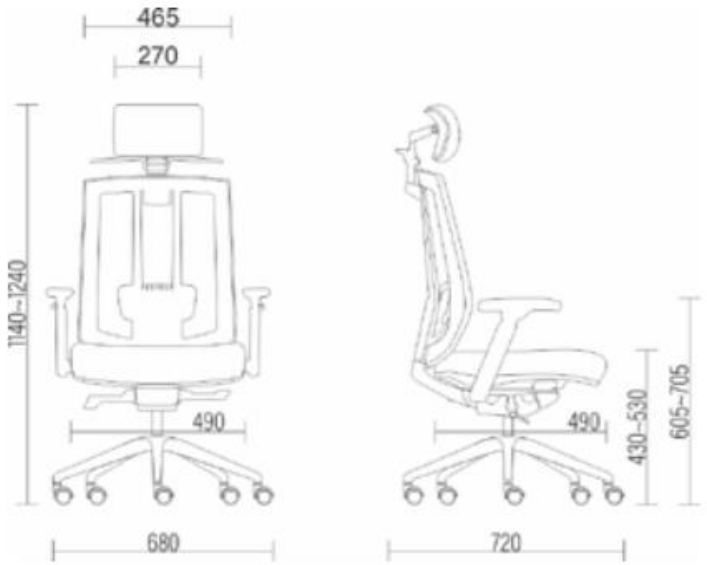

Medidas:
Alt: 114cm / 124cm
Larg: 68cm
Prof: 72cm

Link vídeo: https://www.youtube.com/watch?v=X7rUhrOSEnY

Poltrona Office Home c/ apoio de cabeça

- Encosto Diretor em Polipropileno
- Revestimento em tela flexível de células abertas **(permeável ao ar)**
- Espuma laminada D26
- Apoio de cabeça ajustável
- Apoio lombar
- Braços fixos
- Assento estruturado em compensado e espuma flexível D26
- Sistema Relax com travas
- Regulagem de altura por pistão à gás classe 3
- Ajuste de tensão manual com manípulo frontal
- Base piramidal em resina de engenharia, poliamida e nylon com fibra de vidro
- Rodizio de duplo giro em nylon
- Suporta até 120kg

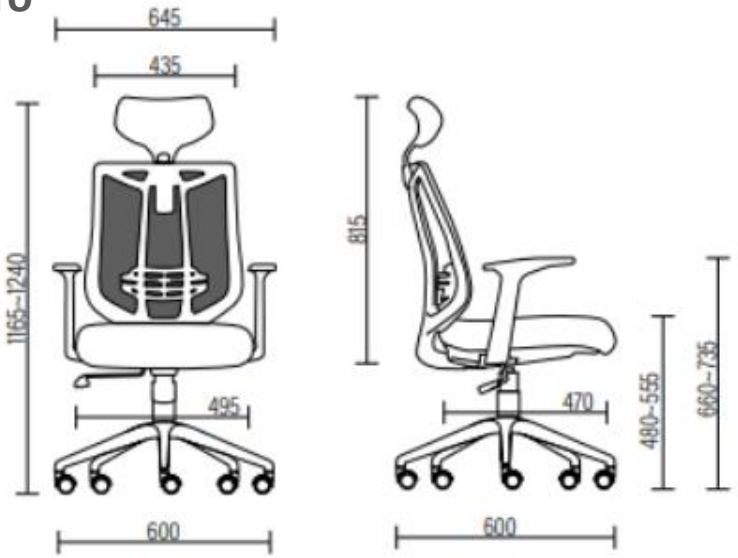

Medidas:
Alt: 116,5cm / 124cm
Larg: 60cm
Prof: 60cm

Poltrona Office Home

- Encosto Diretor em Polipropileno
- Revestimento em tela flexível de células abertas **(permeável ao ar)**
- Espuma laminada D26
- Apoio lombar com regulagem
- Braços fixos
- Assento estruturado em compensado e espuma flexível D26
- Sistema Relax com travas
- Regulagem de altura por pistão à gás classe 3
- Ajuste de tensão manual com manípulo frontal
- Base piramidal em resina de engenharia, poliamida e nylon com fibra de vidro
- Rodizio de duplo giro em nylon
- Suporta até 120kg

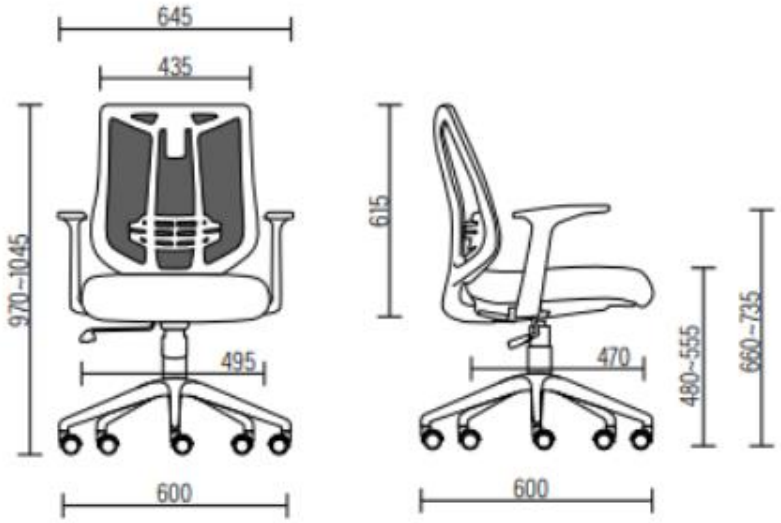

Medidas:
Alt: 97cm / 104,5cm
Larg: 60cm
Prof: 60cm

Poltrona Office Mango Diretor

- Encosto Diretor em Polipropileno
- Encosto com regulagem de altura
- Revestimento em tela de dupla frontura vulcanizada **(resistente, macia e não desfia)**
- Braços com regulagem de altura
- Assento estruturado em compensado e espuma flexível injetada D45
- Sistema back system
- Regulagem de altura por pistão à gás classe 4
- Base piramidal em resina de engenharia, poliamida e nylon com fibra de vidro
- Rodizio de duplo giro em nylon
- Possui laudo de ergonomia NR17
- Suporta até 120kg

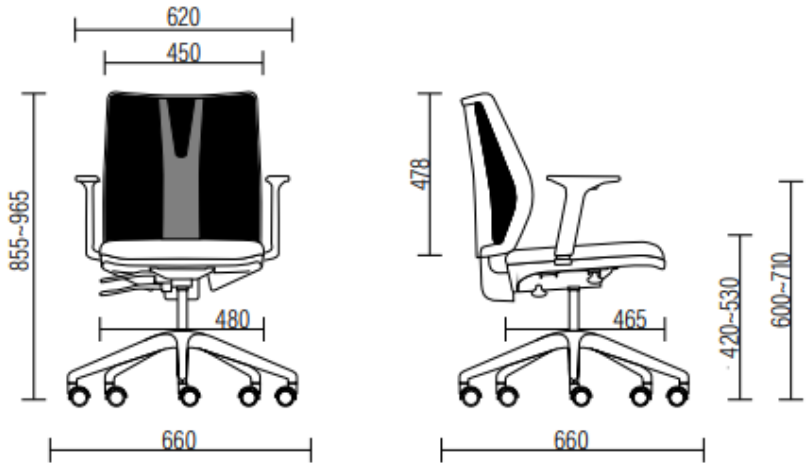

Medidas:
Alt: 85,5cm / 96,5cm
Larg: 66cm
Prof: 66cm

Poltrona Office Mango c/ apoio de cabeça

ABRA casa

NR17

- Encosto Presidente em Polipropileno
- Encosto com regulagem de altura
- Apoio de cabeça ajustável
- Revestimento em tela de dupla frontura vulcanizada **(resistente, macia e não desfia)**
- Braços com regulagem de altura
- Assento estruturado em compensado e espuma flexível injetada D45
- Sistema back system
- Regulagem de altura por pistão à gás classe 4
- Base piramidal em resina de engenharia, poliamida e nylon com fibra de vidro
- Rodizio de duplo giro em nylon
- Possui laudo de ergonomia NR17
- Suporta até 120kg

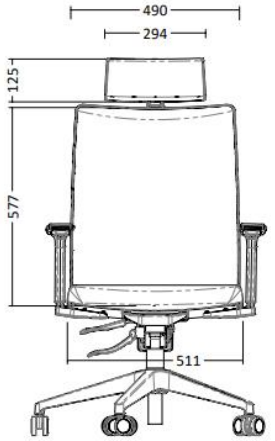

Medidas:
Alt: 109,5cm / 95,4cm
Larg: 74cm
Prof: 74cm

Poltrona Office Manu

- Encosto Diretor em Polipropileno e espuma
- Encosto em espuma com regulagem de altura
- Braços com regulagem de altura
- Assento estruturado em compensado e espuma injetada D45
- Sistema Syncron
- Regulagem de altura por pistão à gás classe 4
- Base piramidal em resina de engenharia, poliamida e nylon com fibra de vidro
- Tensor autoajustável
- Rodizio de duplo giro em nylon
- Possui laudo de ergonomia NR17
- Suporta até 120kg

Medidas:
Alt: 96,7cm / 116,7cm
Larg: 74cm
Prof: 74cm

Poltrona Office Nico Preta

- Encosto em Polipropileno com regulagem de altura
- Revestimento em tela de dupla frontura vulcanizada **(resistente, macia e não desfia)**
- Espuma injetada D45
- Braços com regulagem de altura
- Assento estruturado em compensado e espuma flexível
- Sistema Relax
- Regulagem de altura por pistão à gás classe 4
- Base piramidal em resina de engenharia, poliamida e nylon com fibra de vidro
- Rodizio de duplo giro em nylon
- Possui laudo de ergonomia NR17
- Suporta até 120kg

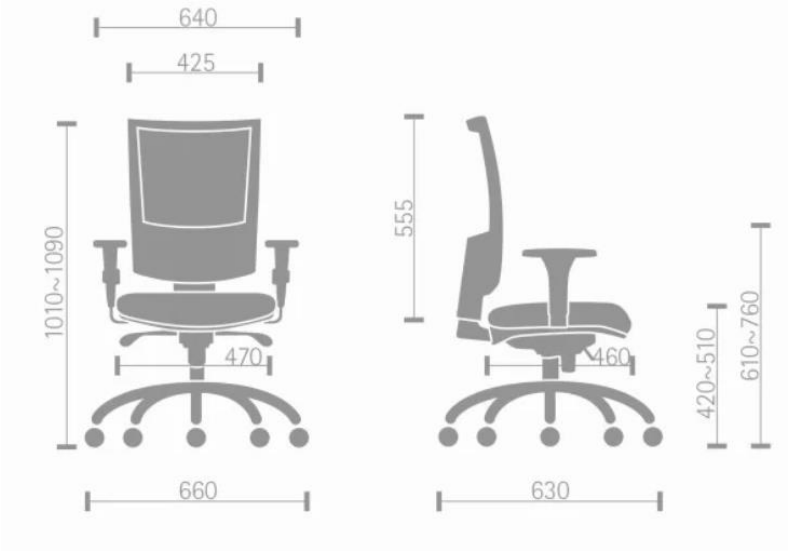

Medidas:
Alt: 101cm / 109cm
Larg: 63cm
Prof: 63cm

Claudio Laes
21 97119-3282
Claudio.laes@abracadabra.com.br